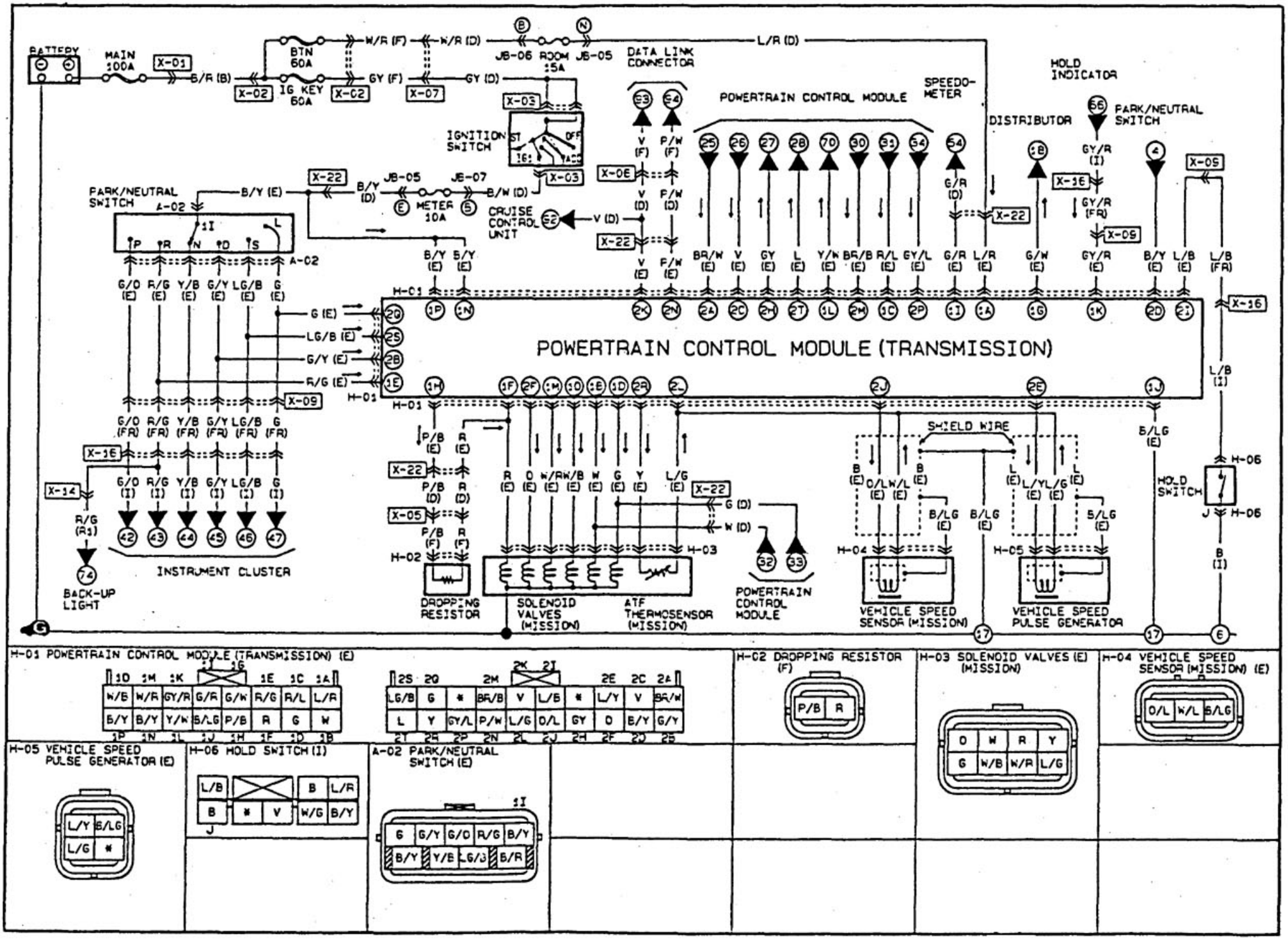
BATTERY
MAIN 100A
X-01
B/R (B)
X-02
BTN 60A
IG KEY 60A
X-02
W/R (F)
W/R (D)
GY (F)
GY (D)
X-07
JB-06 ROOM 15A JB-05
L/R (D)
DATA LINK CONNECTOR
X-03
IGNITION SWITCH
ST
OFF
16
ACC
X-03
X-06
V (F)
P/W (F)
V (D)
P/W (D)
POWERTRAIN CONTROL MODULE
SPEEDO-METER
HOLD INDICATOR
DISTRIBUTOR
PARK/NEUTRAL SWITCH
GY/R (I)
X-16
GY/R (FR)
X-09
X-22
B/Y (E)
B/Y (D)
JB-05
JB-07
METER 10A
B/W (D)
CRUISE CONTROL UNIT
V (D)
PARK/NEUTRAL SWITCH
A-02
B/Y (E)
G/O (E)
R/G (E)
Y/B (E)
G/Y (E)
LG/B (E)
G (E)
G (E)
LG/B (E)
G/Y (E)
R/G (E)
H-01
BR/W (E)
V (E)
GY (E)
L (E)
Y/W (E)
BR/B (E)
R/L (E)
GY/L (E)
G/R (E)
L/R (E)
G/W (E)
GY/R (E)
B/Y (E)
L/B (E)
L/B (FR)
X-16
POWERTRAIN CONTROL MODULE (TRANSMISSION)
X-09
G/O (FR)
R/G (FR)
Y/B (FR)
G/Y (FR)
LG/B (FR)
G (FR)
L/B (I)
SHIELD WIRE
B/LG (E)
X-16
X-14
G/O (I)
R/G (I)
Y/B (I)
G/Y (I)
LG/B (I)
G (I)
R/G (R1)
INSTRUMENT CLUSTER
BACK-UP LIGHT
P/B (E)
R (E)
X-22
P/B (D)
R (D)
X-05
P/B (F)
R (F)
H-02
DROPPING RESISTOR
R (E)
O (E)
W/R W/B (E)
W (E)
G (E)
Y (E)
L/G (E)
H-03
SOLENOID VALVES (MISSION)
ATF THERMOSENSOR (MISSION)
G (D)
W (D)
POWERTRAIN CONTROL MODULE
B (E)
O/L W/L (E)
B/LG (E)
H-04
VEHICLE SPEED SENSOR (MISSION)
L (E)
L/Y L/G (E)
B/LG (E)
H-05
VEHICLE SPEED PULSE GENERATOR
HOLD SWITCH
H-06
B (I)

H-01 POWERTRAIN CONTROL MODULE (TRANSMISSION) (E)
H-02 DROPPING RESISTOR (F)
H-03 SOLENOID VALVES (E) (MISSION)
H-04 VEHICLE SPEED SENSOR (MISSION) (E)
H-05 VEHICLE SPEED PULSE GENERATOR (E)
H-06 HOLD SWITCH (I)
A-02 PARK/NEUTRAL SWITCH (E)